Transport der kompletten H-Teilturbine (ohne Ventile)
TRANSPORT OF THE COMPLETE H-TURBINE (WITHOUT VALVES)

~120 Mg ohne Transportschlitten
WITHOUT TRANSPORTATION SKID

~128 Mg mit Transportschlitten
WITH TRANSPORTATION SKID

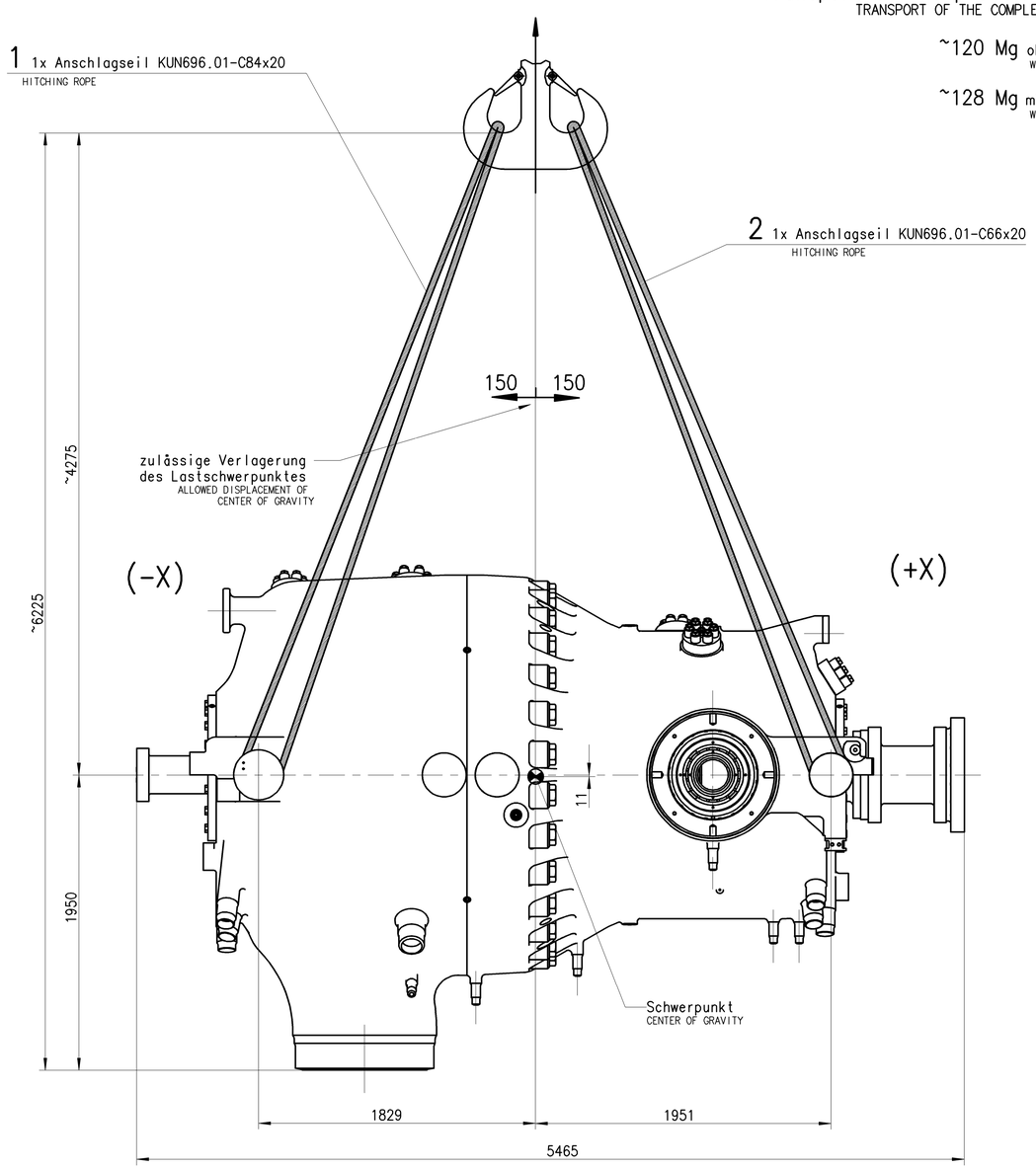

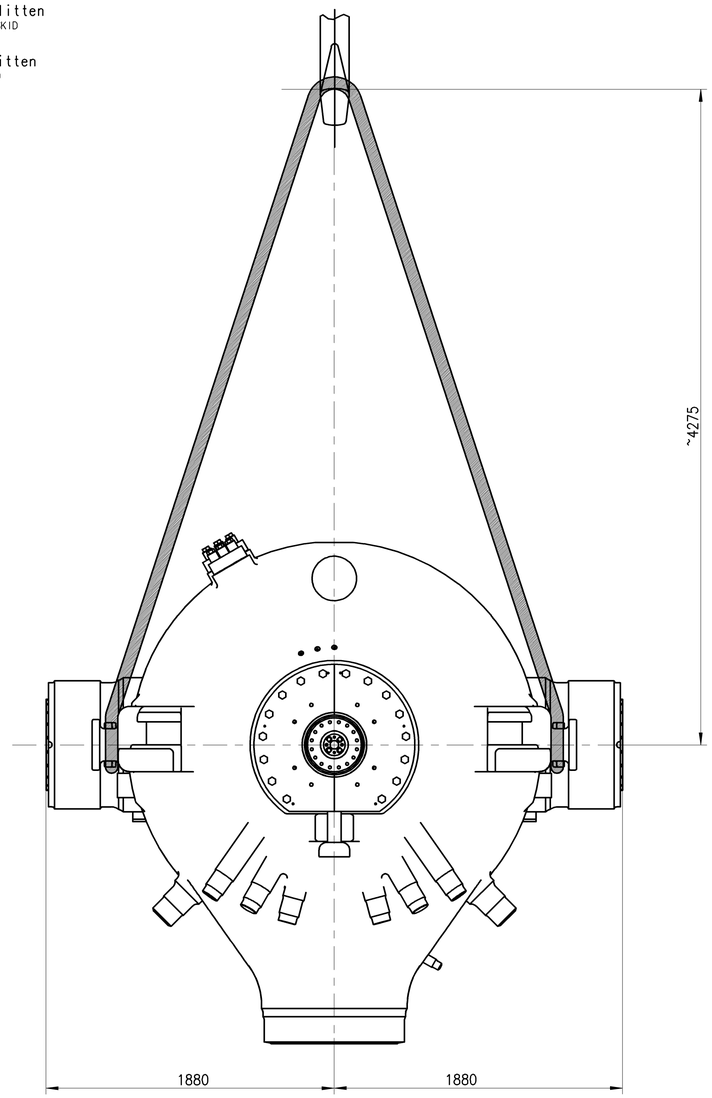

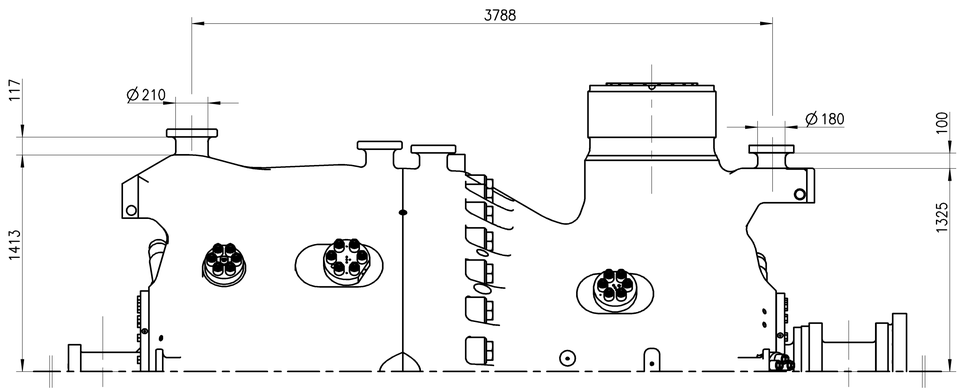

Scharfkantiges Umlenken der Anschlagseile vermeiden, ggf. Kantenschutz anbringen.
AVOID SHARP EDGES WHEN USING SLINGS, PROVIDE PROTECTION WHERE NECESSARY

Angegebene Gewichte sind mit Sicherheitszuschlägen versehen.
WEIGHTS WITH SAFETY TOLERANCE.

Seile gegen Vertauschen gekennzeichnet.
ROPES MARKED PREVENT INTERCHANGING.

Achtung!
Seile werden auch in BGR 014251 zum Transport und zum Wenden eingesetzt.

ATTENTION!
ROPES ARE USED ALSO FOR MOVING AND TURNING IN DESIGN GROUP 014251

DSPPG-0049903
11754-014250
a

INDEX	DATUM DATE	NAME NAME	GEPRUEFT CHECKED	AENDERUNGSBESCHREIBUNG/DESCRIPTION OF CHANGE
ENTST.AUS/ORIG.OF				GRUND/REASON

	DATUM DATE	NAME NAME	MASSSTAB SCALE	SPECIFICATIONS KUN 351.00	UAS DOC. KEY
GEZEICH. DRAWN	14.05.07	Perkams	BENENNUNG/TITLE		INHALTSKENNZEICHEN CODE
BEARB. COORD.	17.01.08	Perkams	DRAHTSEILE FUER TRANSPORT WIRE ROPES FOR SHIPMENT		
GEPRUEFT CHECKED	17.01.08	Myschi			
ABTLG. DEPT.	P11N1		FORM Z-SY SPRA.	ZEICHNUNGS-NUMMER/DRAWING NUMBER / KENNWERT/VALUE	INDEX SEKT.
Siemens AG Power Generation			11	DSPPG-0049903 11754-014250	a 00
N-tech.gepr.	F-tech.gepr.	Mechanik P11N1	Design	GES.GEW. TOTAL WT. IN KG	MF
ch.acc.stand.	ch.acc.prod.	17.01.08 Harks			
Pro/ENGINEER					
Klass.: RESTRIKTIV					

MASSE NICHT ABGREIFBAR/NOT TO SCALE

WEITERGABE SOWIE VERVIELFÄLTIGUNG DIESER UNTERLAGE, VERWERTUNG UND MITTEILUNG IHRES INHALTS SIND OHNE AUSDRÜCKLICHE WEITERE AUSDRÜCKLICHE ZUSTIMMUNG UNZULÄSSIG. ZUWIDERHANDLUNGEN VERPFLICHTEN ZUM SCHADENSERSATZ. ALLE RECHTE WERDEN FÜR DER PATENTERTEILUNG ODER GM-EINTRAGUNG VORBEHALTEN.

COPYING OF THIS DOCUMENT, GIVING IT TO OTHERS AND THE USE OR COMMUNICATION OF THE CONTENTS THEREOF ARE FORBIDDEN WITHOUT EXPRESS AUTHORITY. OFFENDERS ARE LIABLE TO THE PAYMENT OF DAMAGES. ALL RIGHTS REGISTERED UNDER PATENT, UTILITY MODEL OR DESIGN PATENT OR THE REGISTRATION OF A UTILITY MODEL OR DESIGN.

Z0003F2S - 2013-07-15 - DWG/DSPPG-0049903/000/A