ANNEXURE - II

प्रथम कोण प्रक्षेपण /FIRST ANGLE PROJECTION सभी विमाएँ मिलिमीटर में हैं। /ALL DIMENSIONS ARE IN mm.

प्रपत्र डीजी 39 (बी) FORM 39 (B)

संशोधन REV.	दिनांक DATE	परिवर्तनकर्ता ALTERED BY CHD	संशोधन REV.	दिनांक DATE	परिवर्तनकर्ता ALTERED BY CHD	सी.बी.ओ.एम./C.B.O.M.			STATUS OF DRG. U
						सहमत विभाग AGREED DEPTT.	नाम/NAME	हस्ताक्षर/SIGN	दिनांक/DATE

GRADE OF UNTOL.DIM M/CG.-AA0230208 V/C/M/F | WELDING-CLASS 'B' OF AA0821104 | GAS CUTTING-TABLE 3 OF AA0621101

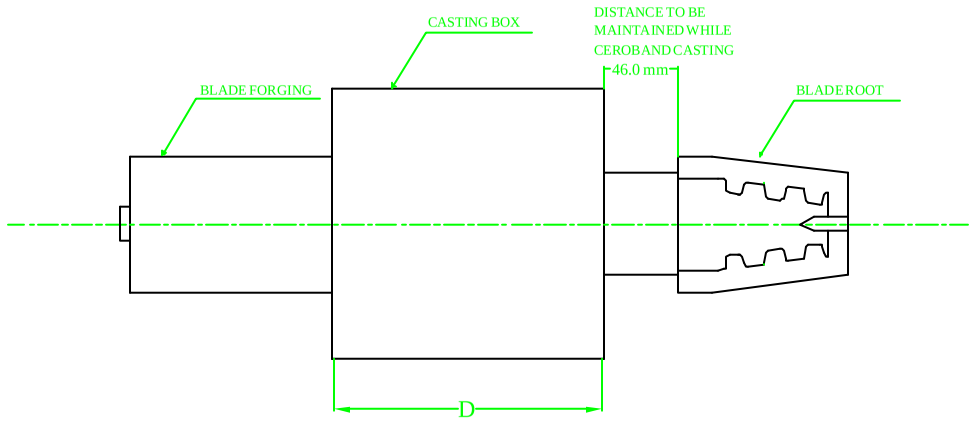

COPYRIGHT AND CONFIDENTIAL
THE INFORMATION ON THIS DOCUMENT IS THE PROPERTY OF BHARAT HEAVY ELECTRICALS LIMITED. IT MUST NOT BE USED DIRECTLY OR INDIRECTLY IN ANY WAY DETERMENTAL TO THE INTEREST OF THE COMPANY.

संदर्भित अभिकल्प संख्या REFERENCE DRG. NO.								
मद क्रमांक ITEM NO.	विवरण DESCRIPTION	STD	अभिकल्प संख्या /DRAWING NO.	मीमांसा संख्या VAR.	सामग्री कूट/MAT.CODE / सामग्री विं/MAT. SPECN.	A / C	इकाई/UNIT	भार कि.ग्रा. UNIT WEIGHT / मात्रा /QTY.

भारत हेवी इलेक्ट्रिकल्स लिमिटेड, रानीपुर, हरिद्वार
BHARAT HEAVY ELECTRICALS LIMITED, RANIPUR, HARDWAR

हस्ताक्षर और दिनांक SIGN & DATE		नाम/NAME	हस्ताक्षर/SIGN	दिनांक/DATE	मीमांसा संख्या No. of Var.
	तैयार DRN	Sanjiv Kumar		06.07.2006	
	जाँचकर CHD	A Mookherjee		06.07.2006	
	स्वीकृत APPD	HP Chaudhury		06.07.2006	

विभाग DEPTT.	अनुपात /SCALE	भार कि.ग्रा. WEIGHT (KG)	अशेष्क्षी अभिकल्प का संदर्भ REFER TO ASSLY. DRG.	मद क्रमांक ITEM NO.	मदों की संख्या NO. OF ITEMS
मिल एन टूल अभि. JTE					

कूट/CODE 209

शीर्षक/TITLE
CASTING BOX WITH BLADE

अभिकल्प संख्या /DRAWING NO.
7 22 23 24

सूची संख्या/Sheets No. 01 सूचियों की संख्या/No. of Sheets 01

इन्वेन्टरी संख्या INVENTORY NO.

A4 आकार/A4 SIZE

प्रथम कोण प्रक्षेपण /FIRST ANGLE PROJECTION सभी विमाएँ मिलिमीटर में हैं। /ALL DIMENSIONS ARE IN mm.

प्रपत्र डीजी 39 (बी) FORM 39 (B)

संशोधन REV.	दिनांक DATE	परिवर्तनकर्ता ALTERED BY CHD	संशोधन REV.	दिनांक DATE	परिवर्तनकर्ता ALTERED BY CHD	सी.बी.ओ.एम./C.B.O.M.			STATUS OF DRG. U
						सहमत विभाग AGREED DEPTT.	नाम/NAME	हस्ताक्षर/SIGN	दिनांक/DATE

GRADE OF UNTOL.DIM M/CG.-AA0230208 V/C/M/F | WELDING-CLASS 'B' OF AA0821104 | GAS CUTTING-TABLE 3 OF AA0621101

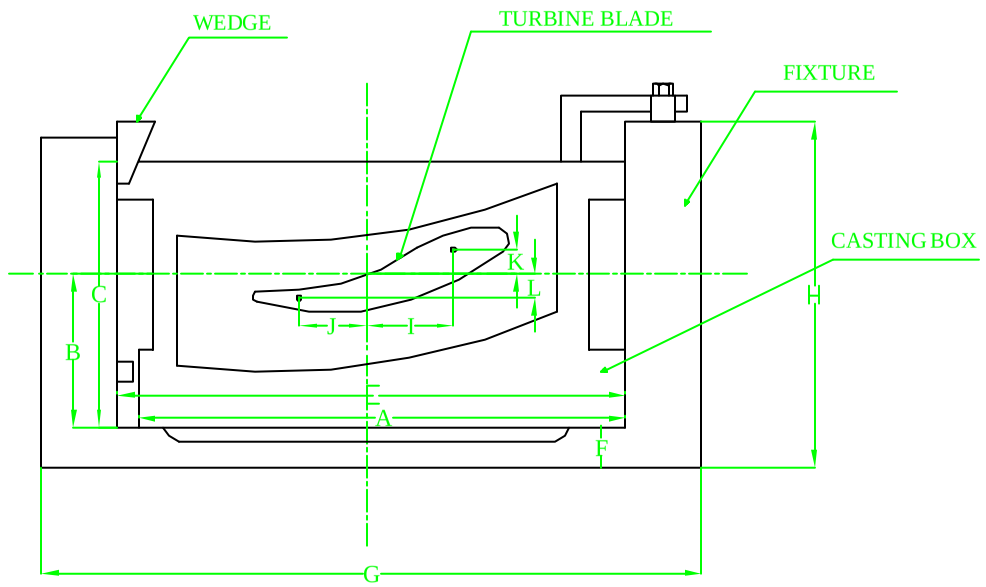

VIEW OF LEFT HAND BLADE

COPYRIGHT AND CONFIDENTIAL
THE INFORMATION ON THIS DOCUMENT IS THE PROPERTY OF BHARAT HEAVY ELECTRICALS LIMITED. IT MUST NOT BE USED DIRECTLY OR INDIRECTLY IN ANY WAY DETERMENTAL TO THE INTEREST OF THE COMPANY.

संदर्भित अभिकल्प संख्या REFERENCE DRG. NO.								
मद क्रमांक ITEM NO.	विवरण DESCRIPTION	STD	अभिकल्प संख्या /DRAWING NO.	मीमांसा संख्या VAR.	सामग्री कूट/MAT.CODE / सामग्री विं/MAT. SPECN.	A / C	इकाई/UNIT	भार कि.ग्रा. UNIT WEIGHT / मात्रा /QTY.

भारत हेवी इलेक्ट्रिकल्स लिमिटेड, रानीपुर, हरिद्वार
BHARAT HEAVY ELECTRICALS LIMITED, RANIPUR, HARDWAR

हस्ताक्षर और दिनांक SIGN & DATE		नाम/NAME	हस्ताक्षर/SIGN	दिनांक/DATE	मीमांसा संख्या No. of Var.
	तैयार DRN	Sanjiv Kumar		06.07.2006	
	जाँचकर CHD	A Mookherjee		06.07.2006	
	स्वीकृत APPD	HP Chaudhury		06.07.2006	

विभाग DEPTT.	अनुपात /SCALE	भार कि.ग्रा. WEIGHT (KG)	अशेष्क्षी अभिकल्प का संदर्भ REFER TO ASSLY. DRG.	मद क्रमांक ITEM NO.	मदों की संख्या NO. OF ITEMS
मिल एन टूल अभि. JTE					

कूट/CODE 209

शीर्षक/TITLE
VIEW OF LEFT HAND BLADE WITH FIXTURE

अभिकल्प संख्या /DRAWING NO.
7 22 23 24

सूची संख्या/Sheets No. 01 सूचियों की संख्या/No. of Sheets 01

इन्वेन्टरी संख्या INVENTORY NO.

A4 आकार/A4 SIZE